

①

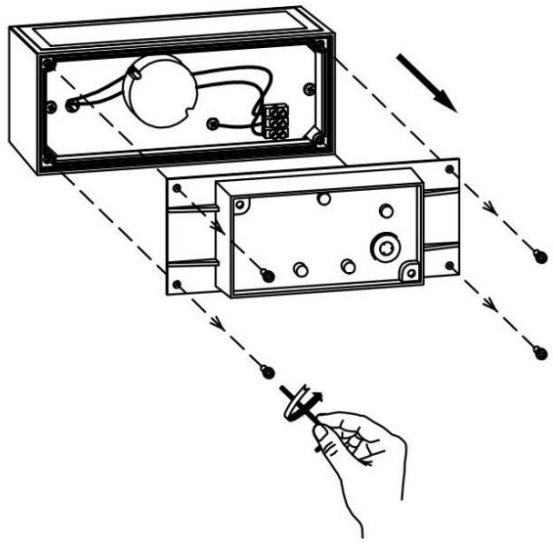

②

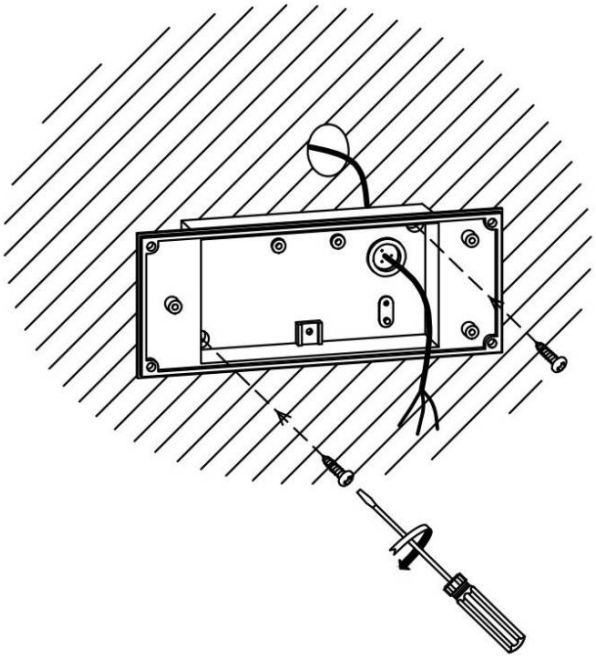

③

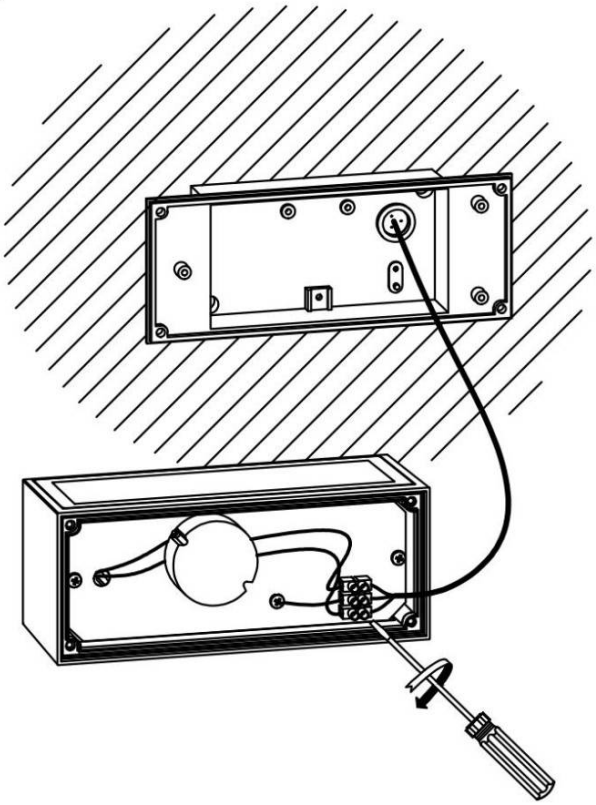

④

